REZ A-A

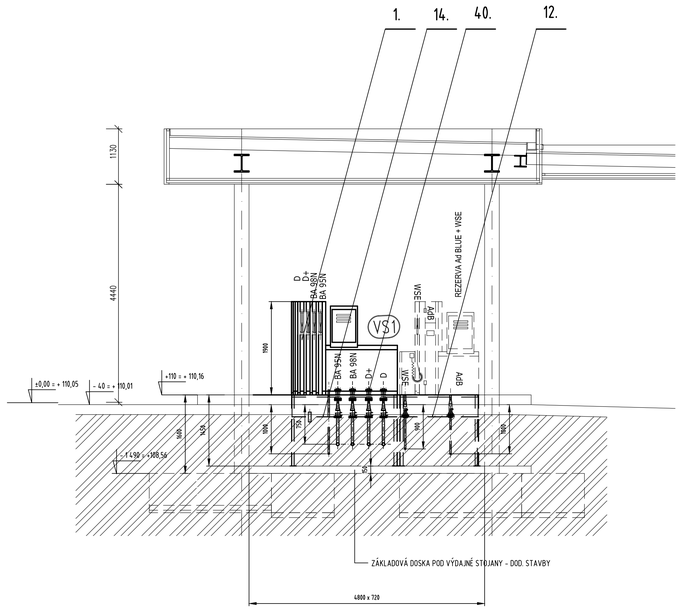

REZ B - B

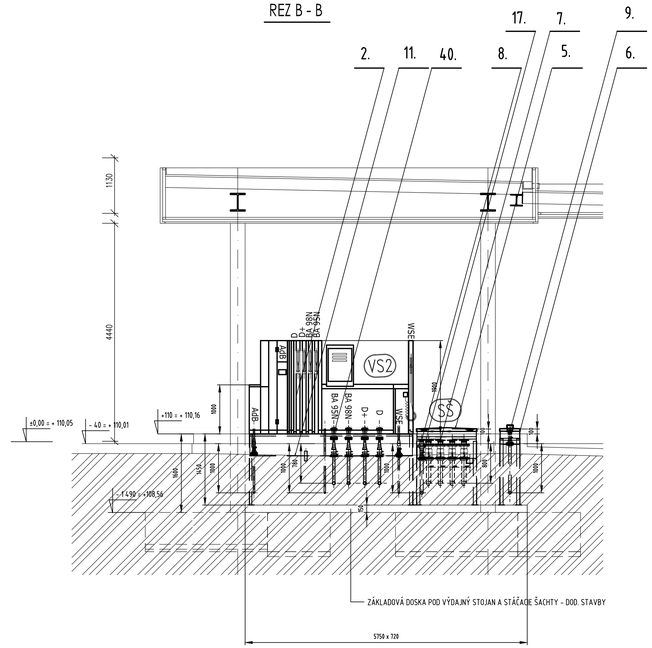

REZ D - D

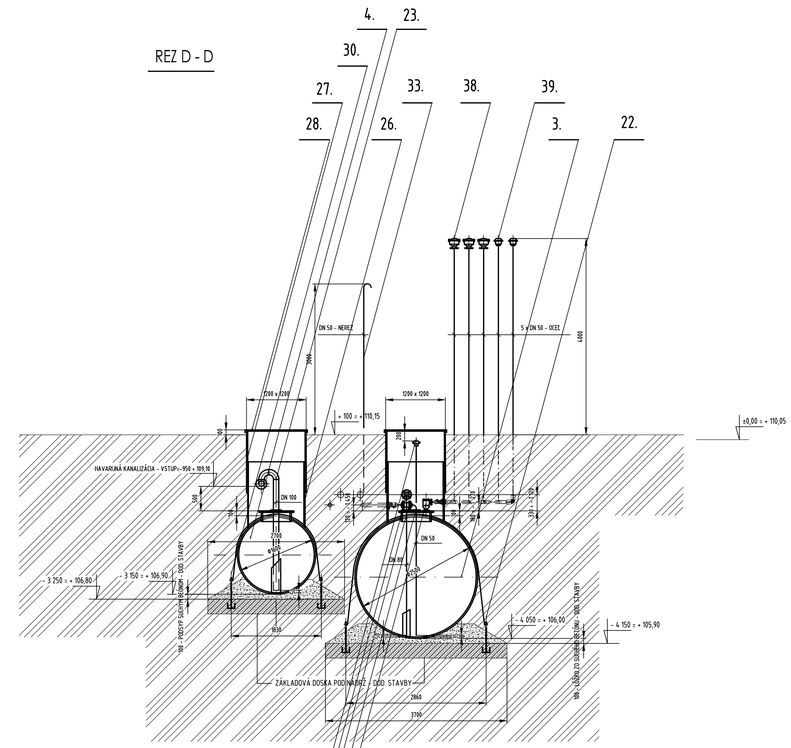

REZ C - C

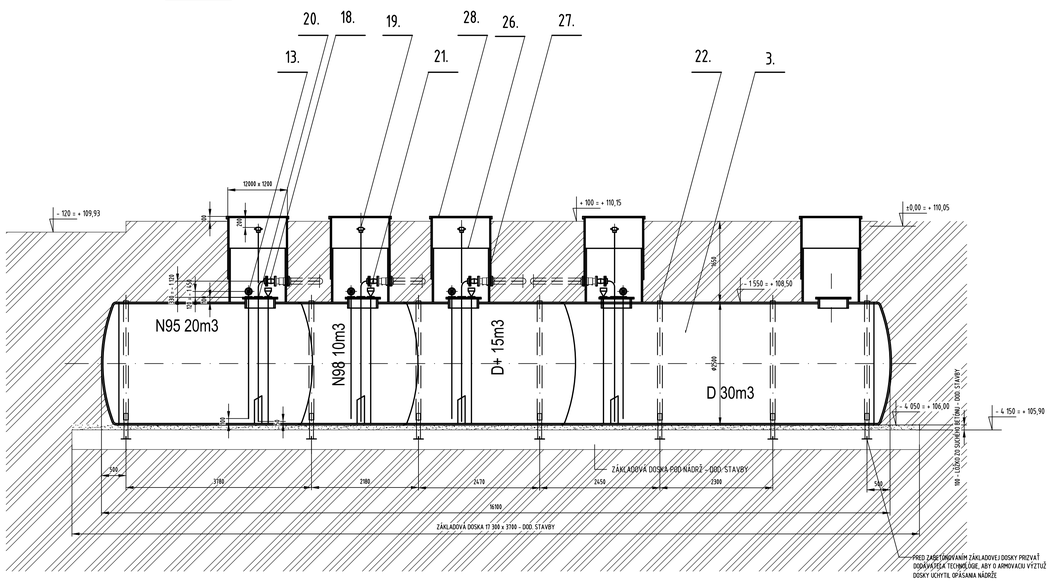

REZ E - E

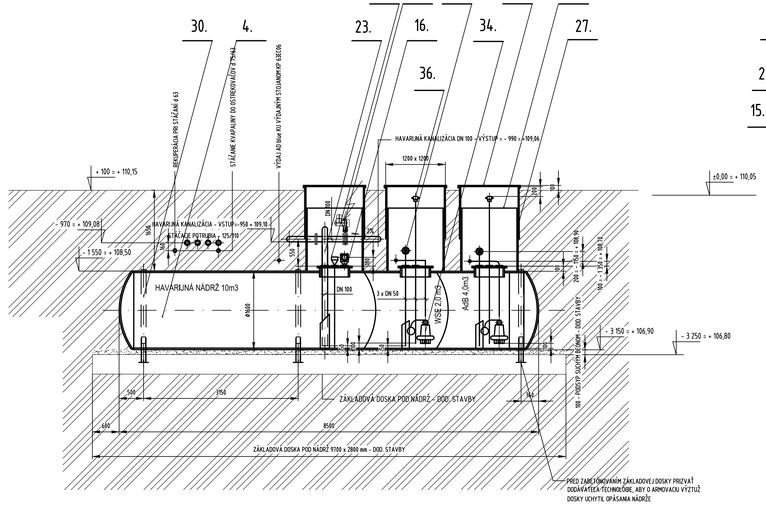

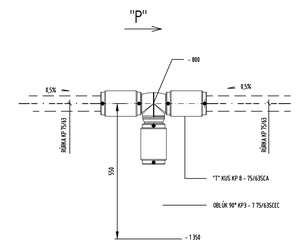

±0.000 = úroveň navrhovanej podlahy SO01 HLAVNÁ STAVBA = 110,05 m n.m.

zhotoviteľ PD:	FKF design spol. s r.o., Hlavná 14/A, Komárno 4, 945 04		
hlavný inžinier projektu:	Ing. arch. Ladislav Vikartovský		
objednávateľ:	F.PROPERTY s.r.o., K.Nagya 12/2, 945 01 Komárno		
miesto stavby:	okres Komárno, k.ú. Marcelová, p.č. 3803/1, 3795/5, 3795/10, 3809/1, 3809/2, 3813, 3820/7		
zodpovedný projektant: Ing. Pavol Pristaš	názov stavby:	ČSPHM F.Petrol Marcelová	
autor projektu: Ing. arch. Ladislav Vikartovský, Ing. Norbert Vida	názov výkresu:	REZY A - A, B - B, C - C, D - D, E - E	
	Prevádzkový súbor :	PS 1.1 STROJNÁ ČASŤ ČSPHM	číslo výkresu: 04
vypracoval: Ing. Pavol Pristaš	stupeň: DSP	dátum: 06.2021	mierka: 1:50
funkcia	konštrukcia	forma	

FKF design PROJEKTOVANIE A REALIZÁCIA STAVIEB info@fkfdesign.sk www.fkfdesign.sk